LAVABO
Basin
Lavabo

Descrizione / *Description / Description*

Rubinetto lavabo temporizzato con comando a leva
Self-closing basin tap with lever control
Robinet lavabo temporisé avec commande à levier

Materiali / *Materials / Matériels*

Componenti in finitura
Finishing components
Components en finision

Ottone/*Brass*/*Laiton*

Componenti torniti
Machined components
Composants tournés

Ottone/*Brass*/*Laiton*

Guarnizioni
Gaskets
Joints

EPDM

Componenti plastica
Plastic components
Composants en plastique

POM

Finitura superficiale
Surface finishing
Finition de la surface

Conforme/*According*/*Confomément* EN 248

In accordo alla EN 9227 in merito all'aggressione salina
According to EN 9227 regarding saline aggression
Conformément à la norme EN9227 concernant l' agression saline

WRAS APPROVED PRODUCT

Immagine / *Picture / Image*

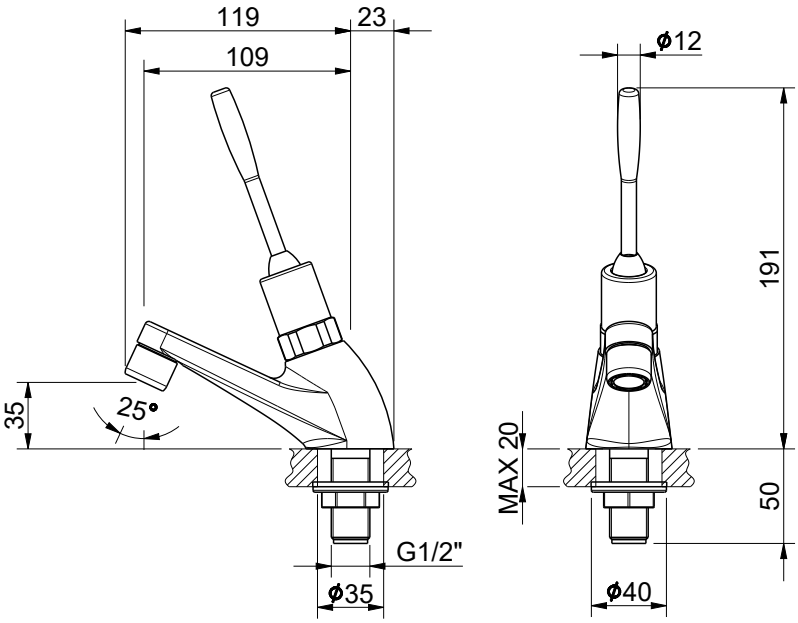

Caratteristiche / *Features*

5 - 70 °C

-

28 l/min (3 bar)

Min 0.5 - Max 6 (*Recommended 2-4*) bar

RUBINETTERIE MCM Int. S.r.l.
via dell'Acacia, 54/56 - 28021 Borgomanero (NO)
Tel : +39 0322 843060 - Fax : +39 0322 831613
E-mail : info@mcmtaps.it - web : www.mcmtaps.it
P IVA : IT01787724033

100% Made in Italy

15 Years Warranty

PRODOTTO ITALIANO CERTIFIED ITALCHECK

Art.	9001AL
1900105R00CR00000	0

La società si riserva il diritto di modificare le caratteristiche tecniche del prodotto senza preavviso/*The company reserves the right to modify the technical characteristics of the product without notice/La société se réserve le droit de modifier les caractéristiques techniques du produit sans préavis*