DOCCIA
Shower
Douche

Descrizione / *Description / Description*

Miscelatore temporizzato prolungato da incasso
Concealed extended self-closing mixer
Mitigeur temporisé prolongé encastrable

Materiali / *Materials / Matériels*

Componenti in finitura *Finishing components* *Components en finision*	
Ottone/*Brass*/*Laiton*	
Componenti torniti *Machined components* *Composants tournés*	
Ottone/*Brass*/*Laiton*	
Guarnizioni *Gaskets* *Joints*	
EPDM	
Componenti plastica *Plastic components* *Composants en plastique*	
POM	
Finitura superficiale *Surface finishing* *Finition de la surface*	
Conforme/*According/Confomément* EN 248	
In accordo alla EN 9227 in merito all'aggressione salina *According to EN 9227 regarding saline aggression* *Conformément à la norme EN9227 concernant l' agression saline*	

Immagine / *Picture / Image*

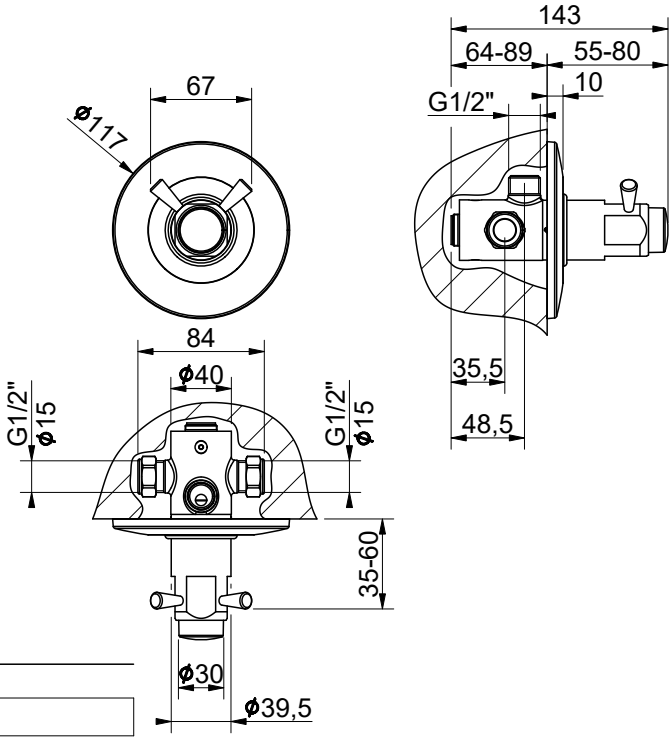

Caratteristiche / *Features*

5 - 70 °C

-

10 l/min (3 bar)

Min 0.5 - Max 6 (*Recommended 2-4*) bar

Art.	9085 PLUS
1908501R00CR00000	3

100% Made in Italy

15 Years Warranty

La società si riserva il diritto di modificare le caratteristiche tecniche del prodotto senza preavviso/*The company reserves the right to modify the technical characteristics of the product without notice/La société se réserve le droit de modifier les caractéristiques techniques du produit sans préavis*