ELETTRONICO
Electronic
Électronique

Descrizione / *Description / Description*

Miscelatore lavabo prolungato elettronico con bocca lunga 230V

Electronic extended basin mixer with long spout with 230V operation

Mitigeur lavabo électronique allongé avec bec long et fonctionnement 230V

Materiali / *Materials / Matériels*

Componenti in finitura
Finishing components
Components en finision

Ottone/*Brass*/*Laiton*

Componenti torniti
Machined components
Composants tournés

Ottone/*Brass*/*Laiton*

Guarnizioni
Gaskets
Joints

EPDM

Componenti plastica
Plastic components
Composants en plastique

POM

Finitura superficiale
Surface finishing
Finition de la surface

Conforme/*According*/*Confomément* EN 248

In accordo alla EN 9227 in merito all'aggressione salina
According to EN 9227 regarding saline aggression
Conformément à la norme EN9227 concernant l' agression saline

Caratteristiche rubinetti con sensore IR Features IR sensor taps Caractéristiques des robinets avec capteur infrarouge		
Distanza di esercizio *Operating distance* *Distance de fonctionnement*	0.5-20	Cm
Tempo di apertura *Opening time* *Temps d'overture*	7,5	sec
Sistema antivandalo *Anti-vandal system* *Système anti-vandalisme*	5	min
Sistema anti legionella *Anti legionella system* *Système anti-légionelles*	24	ore hours heures

Immagine / *Picture / Image*

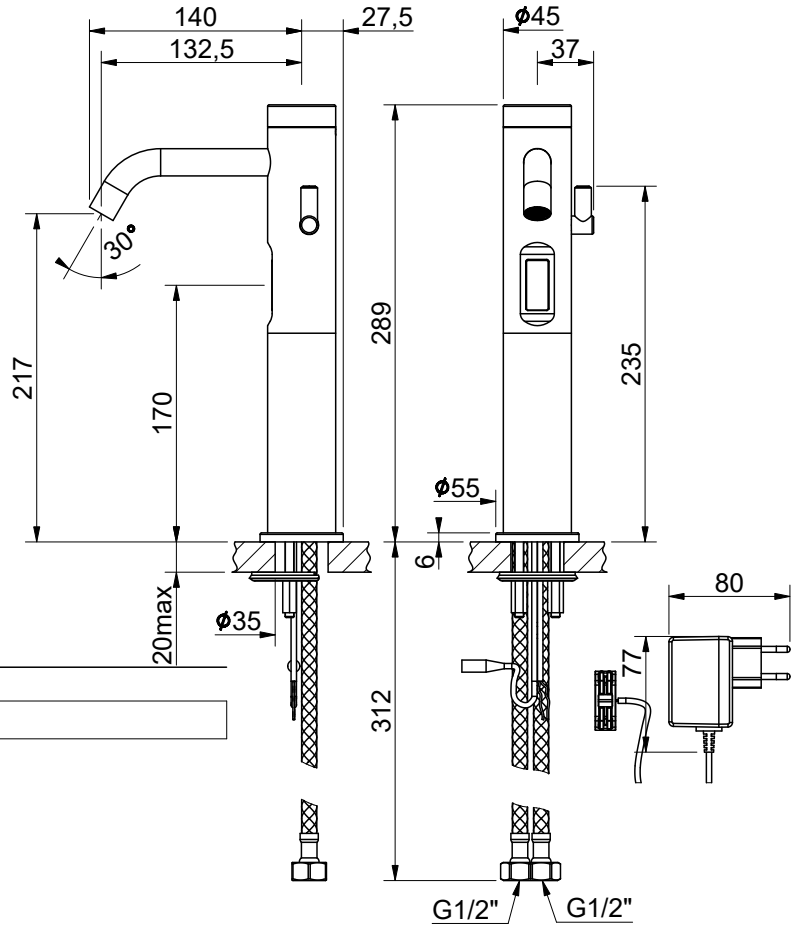

Caratteristiche / *Features*

5 - 70 °C

230/6V DC

12 l/min (3 bar)

Min 0.5 - Max 6 (*Recommended 2-4*) bar

RUBINETTERIE MCM Int. S.r.l.
via dell'Acacia, 54/56 - 28021 Borgomanero (NO)
Tel : +39 0322 843060 - Fax : +39 0322 831613
E-mail : info@mcmtaps.it - web : www.mcmtaps.it
P IVA : IT01787724033

100% Made in Italy

Art.	703604
1703604R00CR00000	0

La società si riserva il diritto di modificare le caratteristiche tecniche del prodotto senza preavviso/*The company reserves the right to modify the technical characteristics of the product without notice/La société se réserve le droit de modifier les caractéristiques techniques du produit sans préavis*