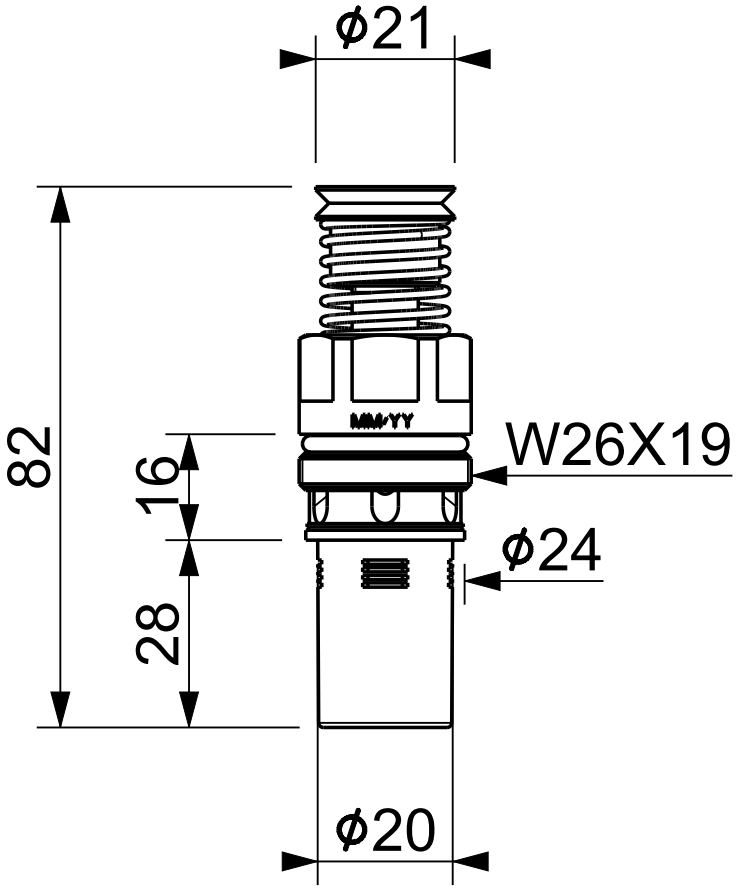
ϕ21
82
16
28
MM/YY
W26X19
ϕ24
ϕ20