5

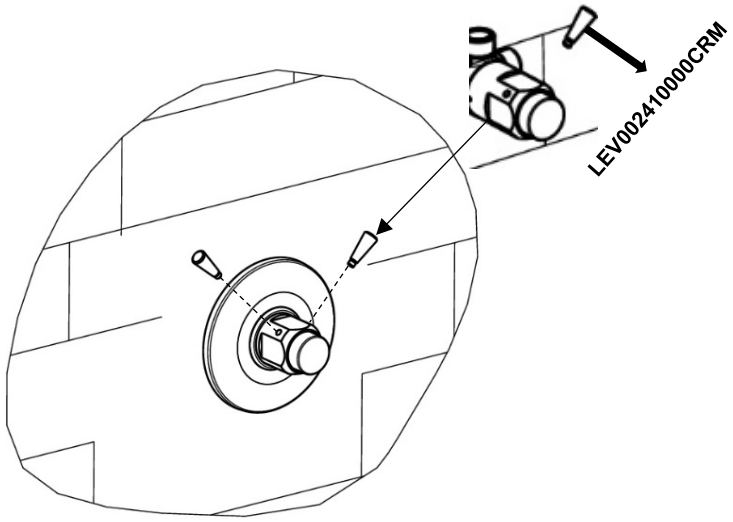

6

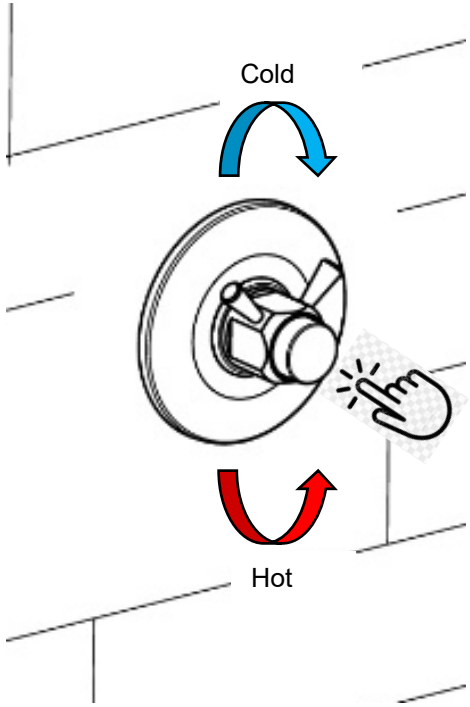

Manuale d'istruzione

Installation instruction

MISCELATORE TEMPORIZZATO DA INCASSO

CONCEALED SELF-CLOSING MIXER

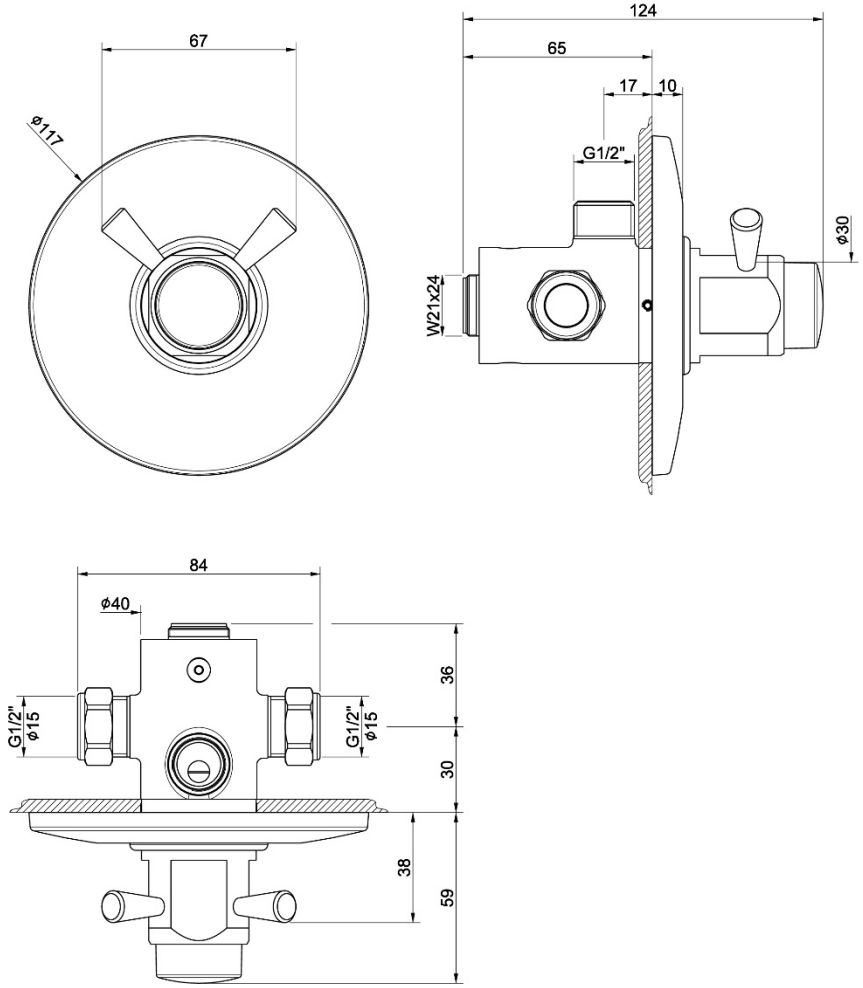

La società si riserva il diritto di modificare le caratteristiche tecniche del prodotto senza preavviso / The company reserves the right to modify the technical characteristics of the product without notice/

1

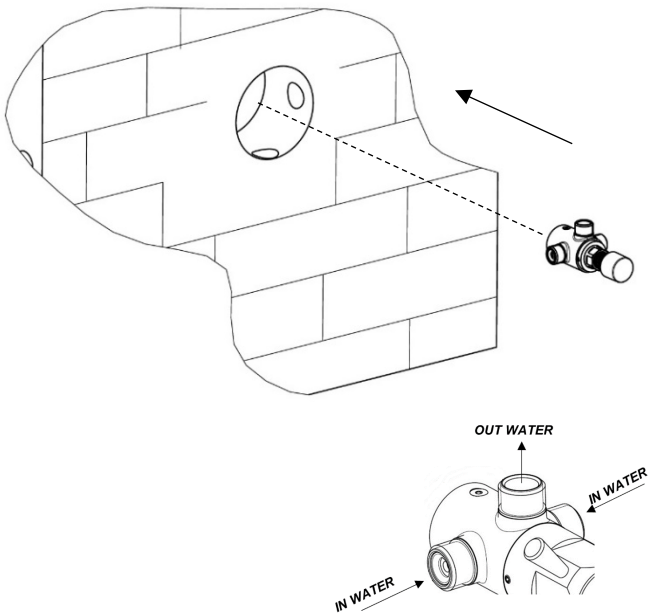

2

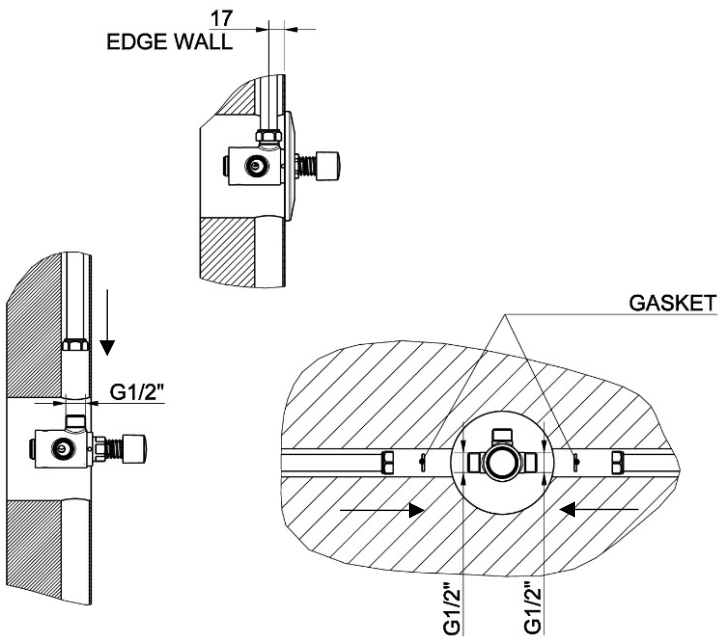

3

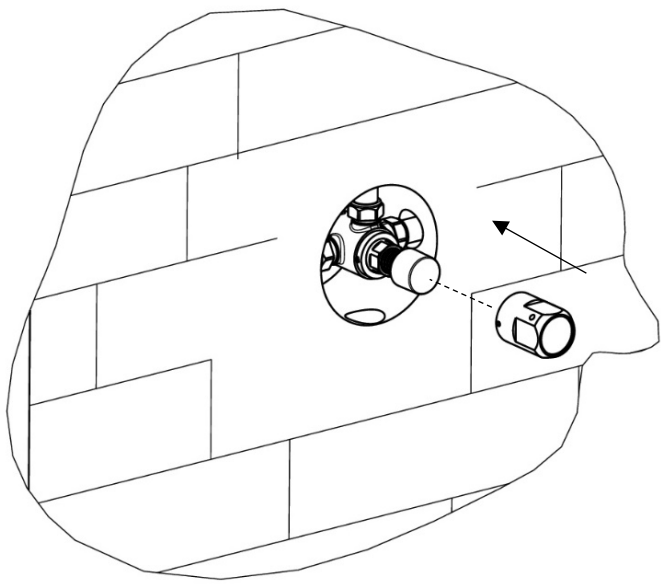
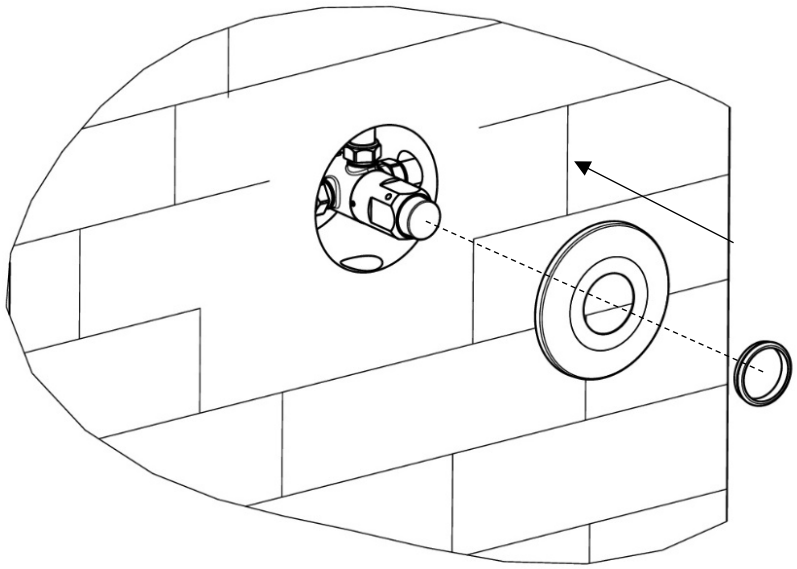
4